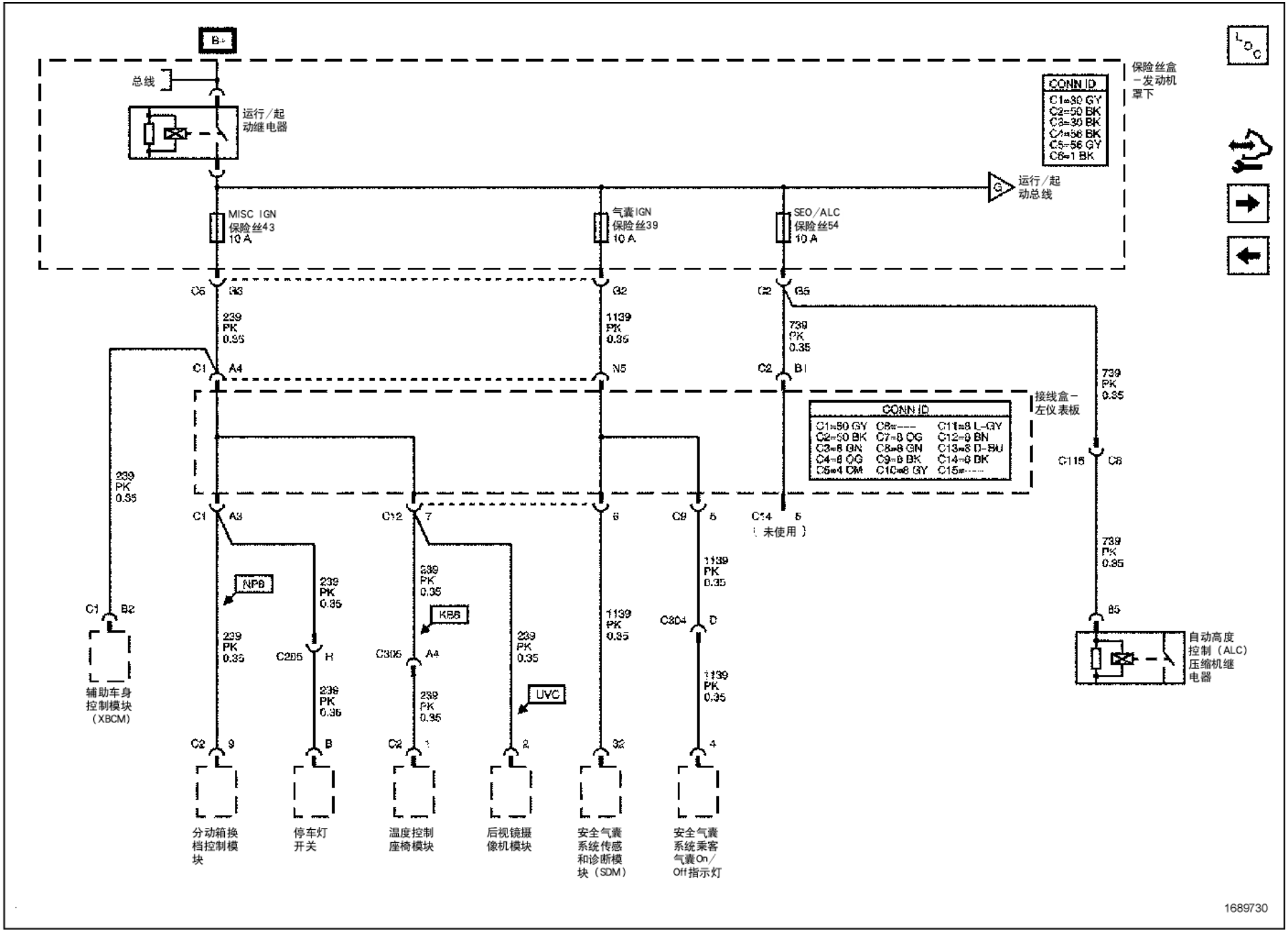
B+
总线
运行/起动继电器
保险丝盒－发动机罩下
CONN ID
C1=30 GY
C2=50 BK
C3=30 BK
C4=56 BK
C5=56 GY
C6=1 BK
运行/起动总线
MISC IGN 保险丝43 10 A
气囊IGN 保险丝39 10 A
SEO/ALC 保险丝54 10 A
C5 B3
239 PK 0.35
G2
1139 PK 0.35
C2 B5
739 PK 0.35
C1 A4
N5
C2 B1
接线盒－左仪表板
CONN ID
C1=50 GY C6=--- C11=8 L-GY
C2=50 BK C7=8 OG C12=8 BN
C3=8 GN C8=8 GN C13=8 D-BU
C4=8 OG C9=8 BK C14=8 DK
C5=4 DM C10=8 GY C15=---
C115 C6
739 PK 0.35
C1 A3
C12 7
8
C9 5
C14 5
（未使用）
NPB
KBB
UVC
C1 B2
辅助车身控制模块（XBCM）
C2B5 H
C305 A4
C304 D
B5
自动高度控制（ALC）压缩机继电器
C2 9
B
C2 1
2
32
4
分动箱换档控制模块
停车灯开关
温度控制座椅模块
后视镜摄像机模块
安全气囊系统传感和诊断模块（SDM）
安全气囊系统乘客气囊On/Off指示灯
1689730